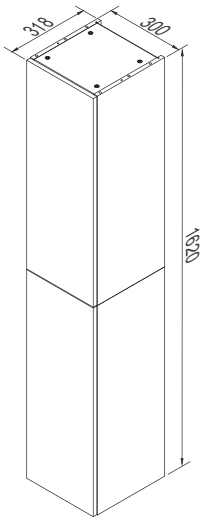

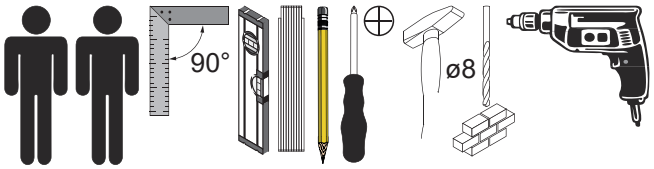

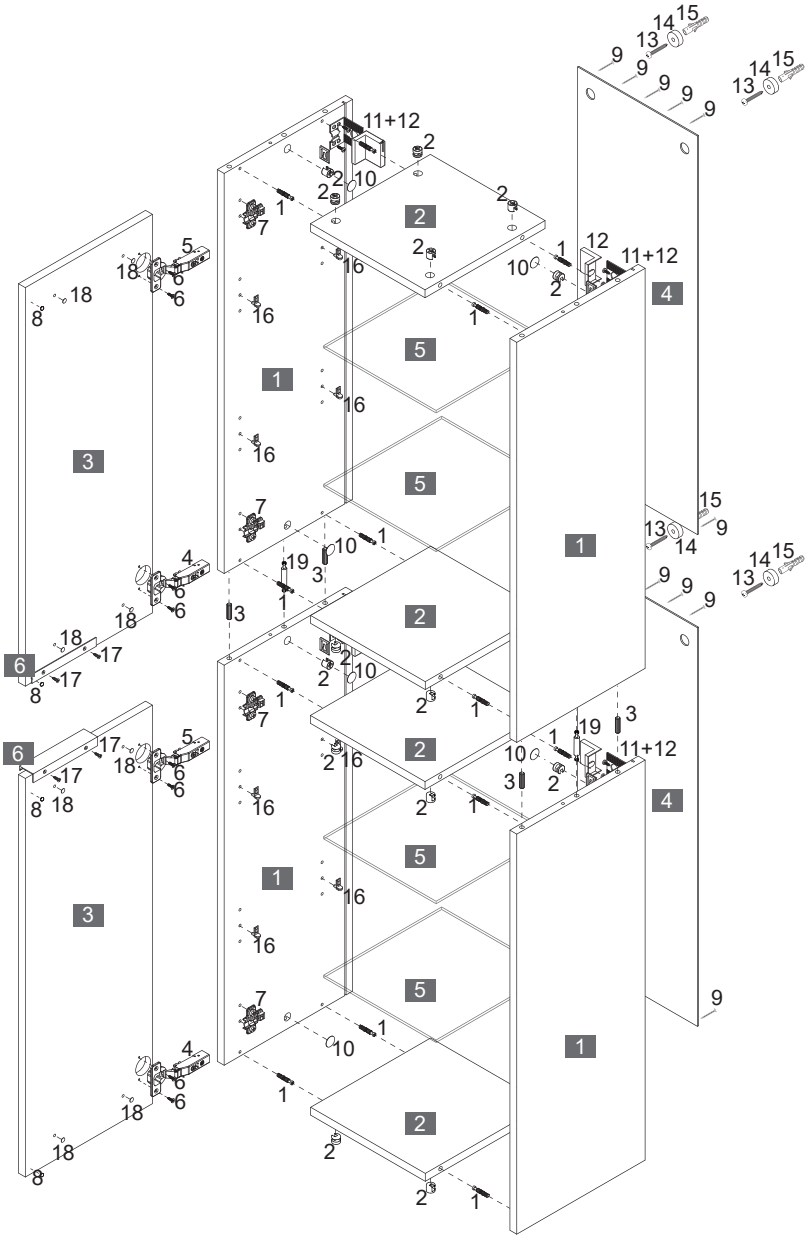

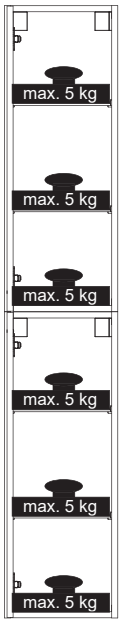

1	2XSE831617	Anthrazit
2	2XQU829339	Silber
3	3XFT831617	Anthrazit
4	2XRW842529	Silber/Weiß
5	4GEL923000	Glas
6	4BB8090003	Anthrazit

Alle Abbildungen Türanschlag links.
All illustrations door hinge left.
Türanschlag links oder rechts möglich.
Door hinges left or right possible.

Fackelmann GmbH + Co. KG
Sebastian-Fackelmann-Str. 6
91217 Hersbruck • Deutschland
FAX: 09151/811-294
Servicetelefon: 09151/811-206
servicebm@fackelmann.de
www.fackelmann.com

5MAN872121 S1 16/23

1	2	3	4	5	6	7	8	9
4BB1500001	4BB1515000	Ø8x30mm 4BD008X300	4BB3511002	Softclose 4BB3511003	Ø3,5x13mm 4SK3.5X130	4BB3711013	2BB268X1.6	Ø1,2x20mm 4XBN1.2X20
16 x	20 x	4 x	2 x	2 x	8 x	4 x	4 x	20 x

10	11	12	13	14	15	16	17	18
Ø20mm Anthrazit 4BB0020000	Silber 4BB8430001	Ø4,0x15mm 4RK4.0X150	Ø5,0x60mm 4RK5.0X601	2BB8430003	Ø8mm 4BD8000000	4SL2872810	Ø3,0x12mm 4SK3.0X120	Ø10mm Weiß 4BB0010001
8 x	4 x	8 x	4 x	4 x	4 x	16 x	4 x	8 x

19
4BB1500040
2 x

1

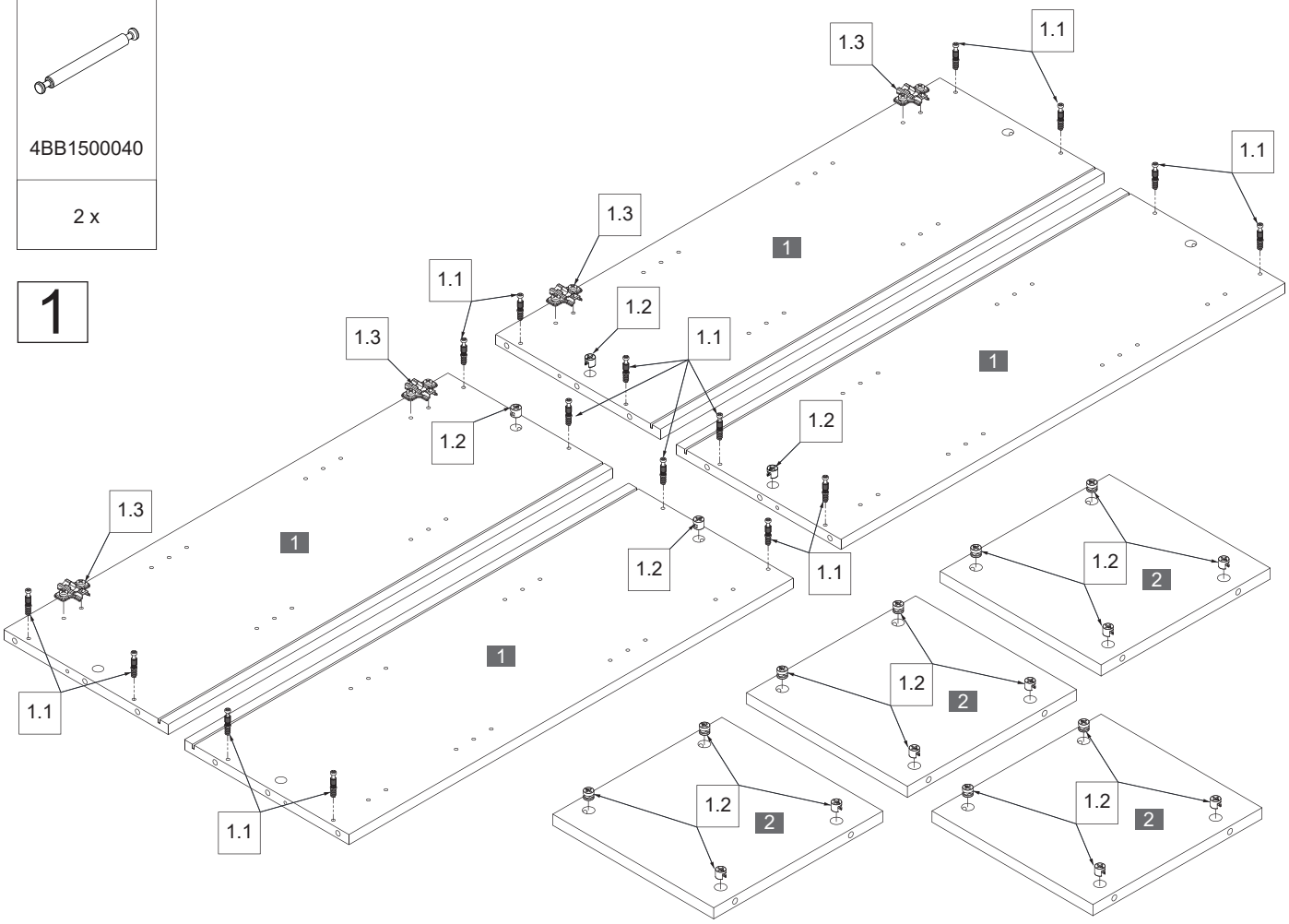

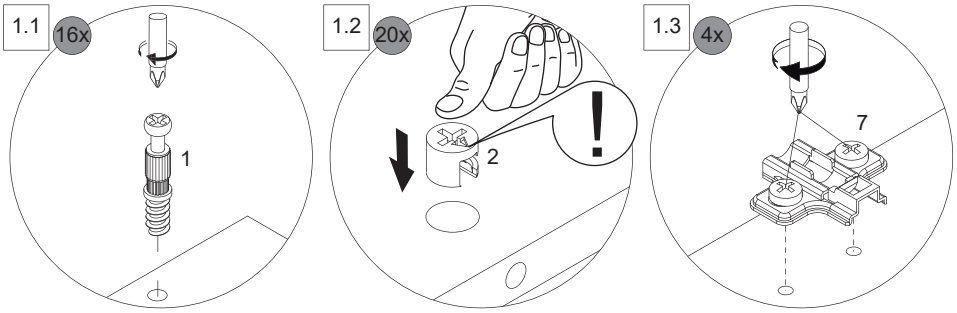

5MAN872121 S2 16/23

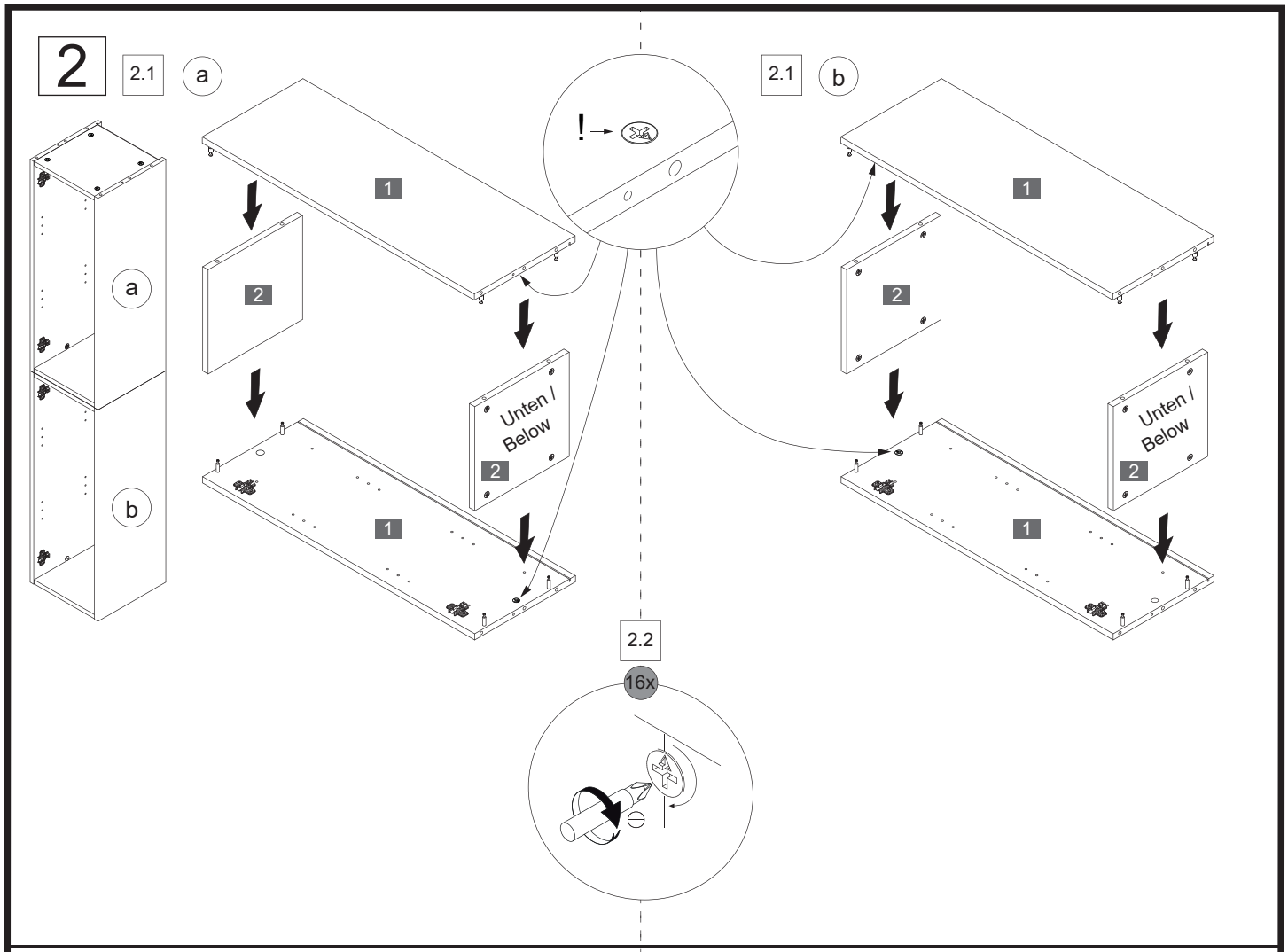

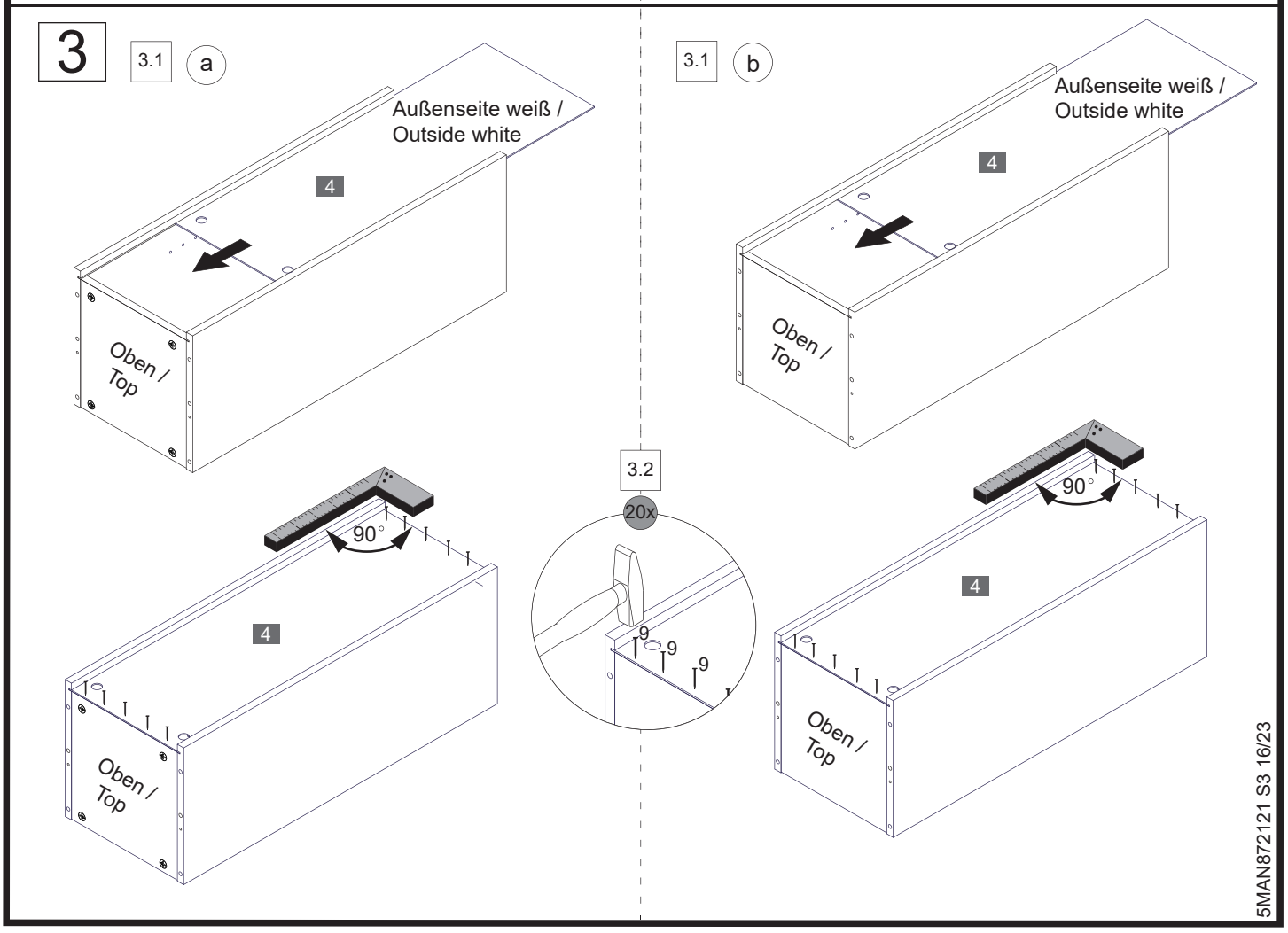

5MAN872121 S3 16/23

4

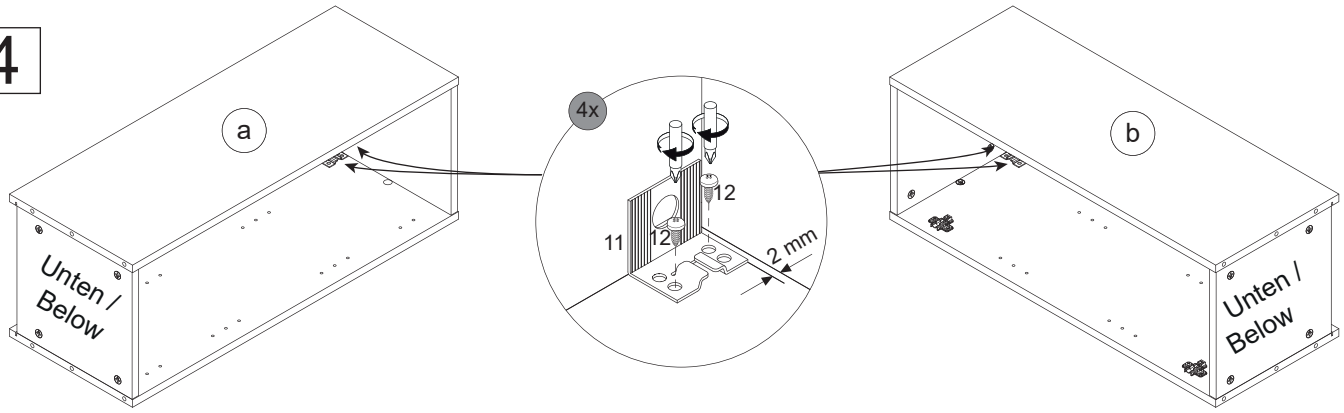

5

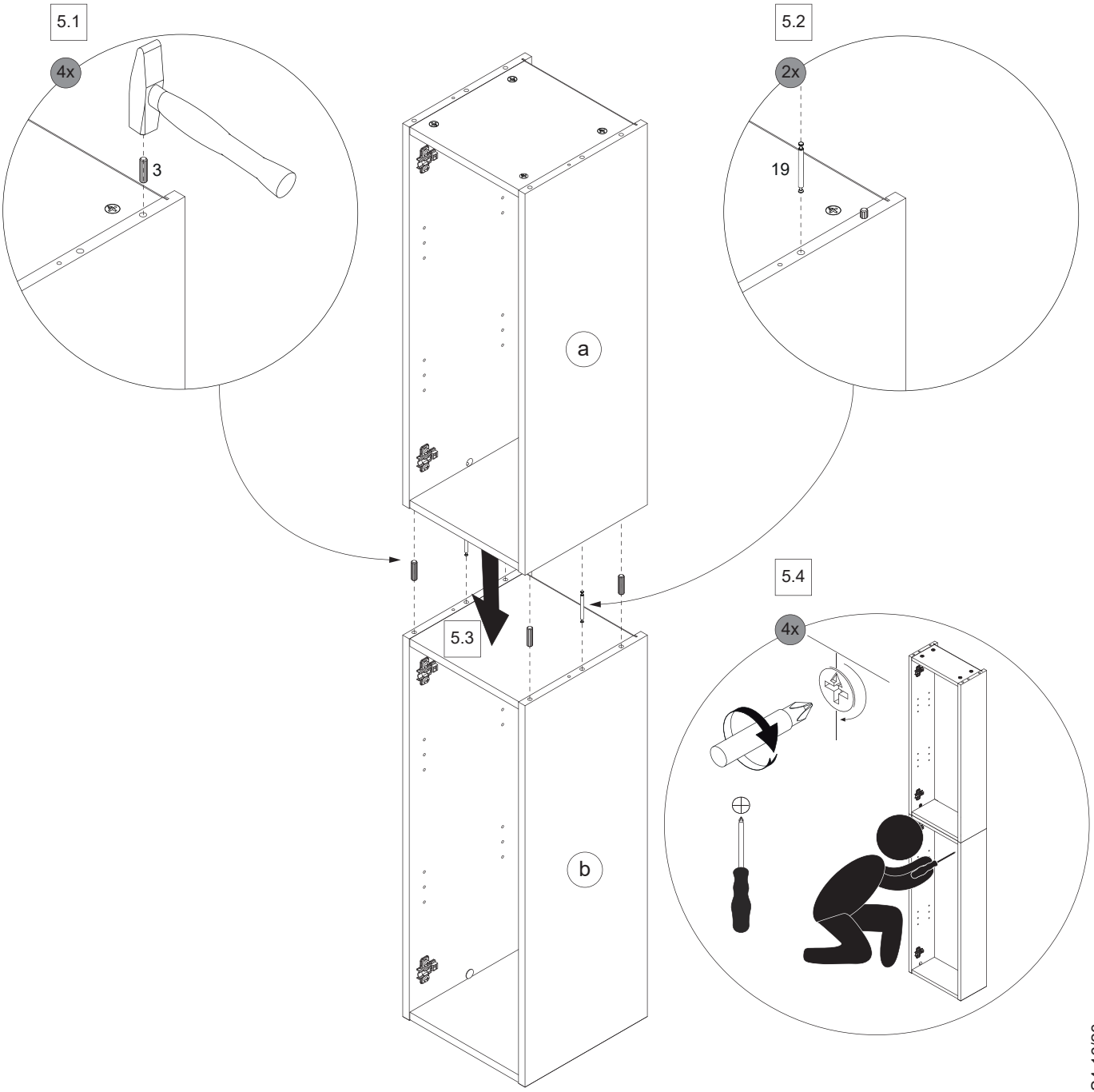

5MAN872121 S4 16/23

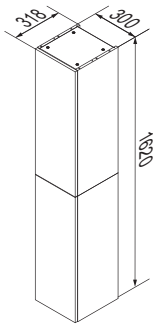

Alle Maße sind in Millimetern angegeben, unverbindlich, vor Ort zu prüfen und stellen nur eine Empfehlung dar. Änderungen vorbehalten.
All dimensions are given in millimeters, without obligation, to be checked on site and represent only a recommendation. Subject to change.

6

11	13	14	15
Silber 4BB8430001	Ø5,0x60mm 4RK5.0X601	4BB8430003	Ø8mm 4BD8000000
4 x	4 x	4 x	4 x

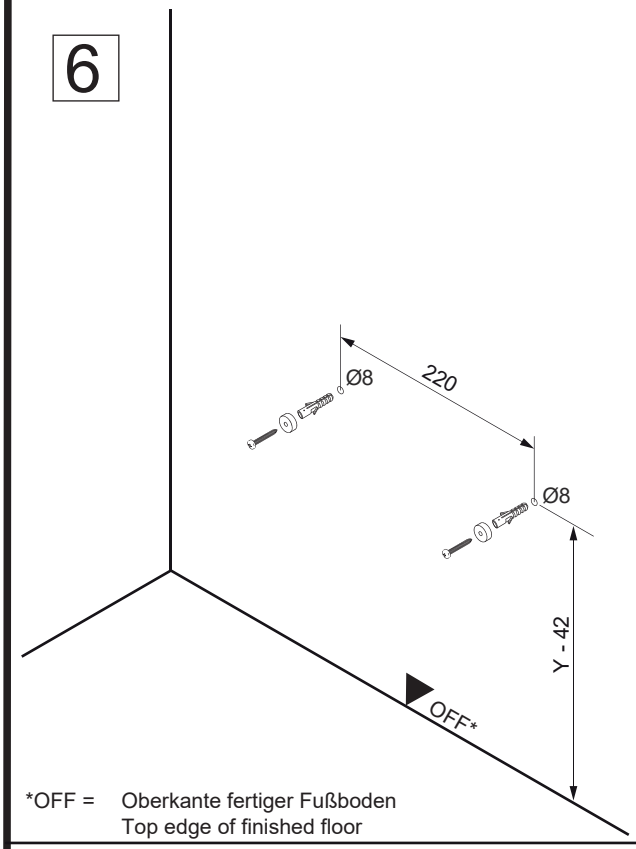

*OFF = Oberkante fertiger Fußboden
Top edge of finished floor

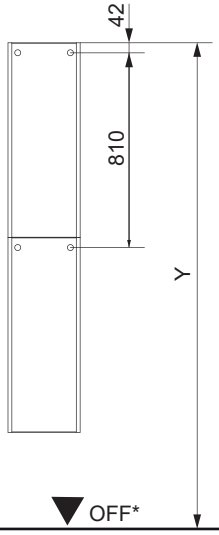

Ansicht von hinten
View from the back

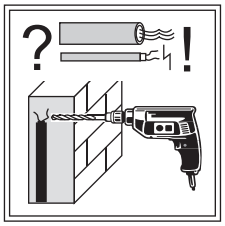

6.1

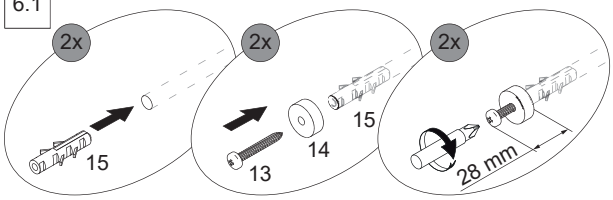

6.2

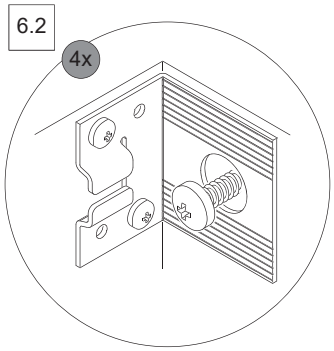

6.3

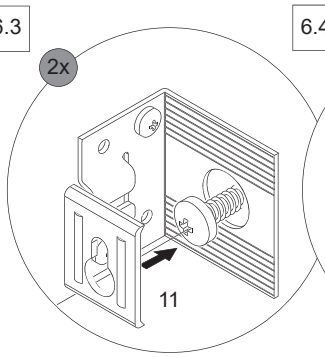

6.4

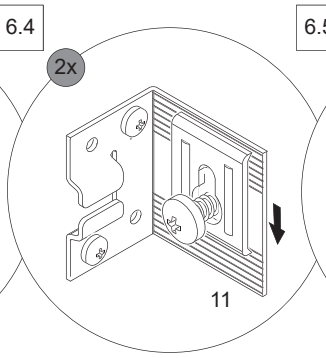

6.5

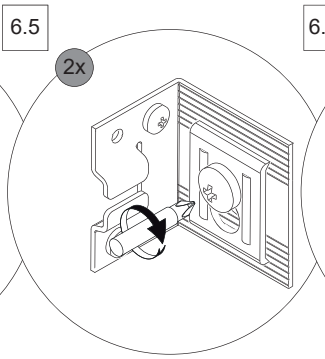

6.6

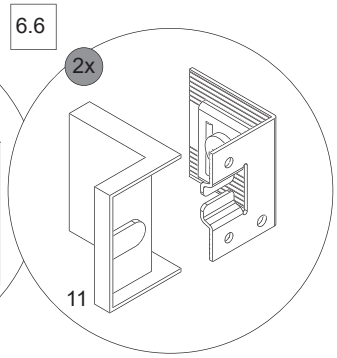

5MAN872121 S5 16/23

7

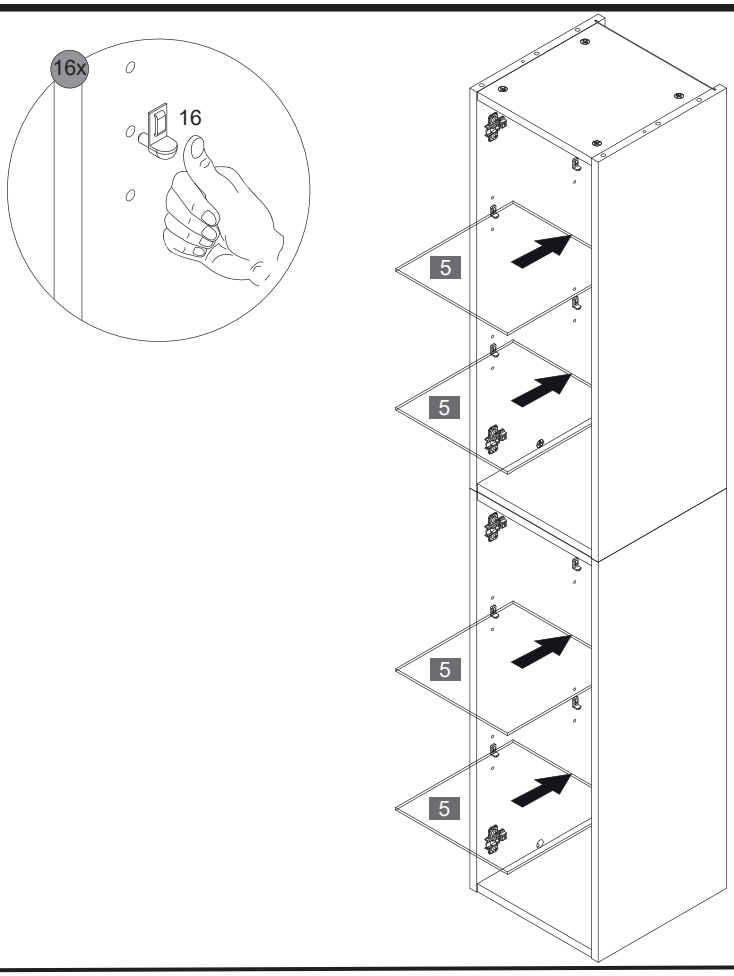
16x
16
5
5
5
5

8

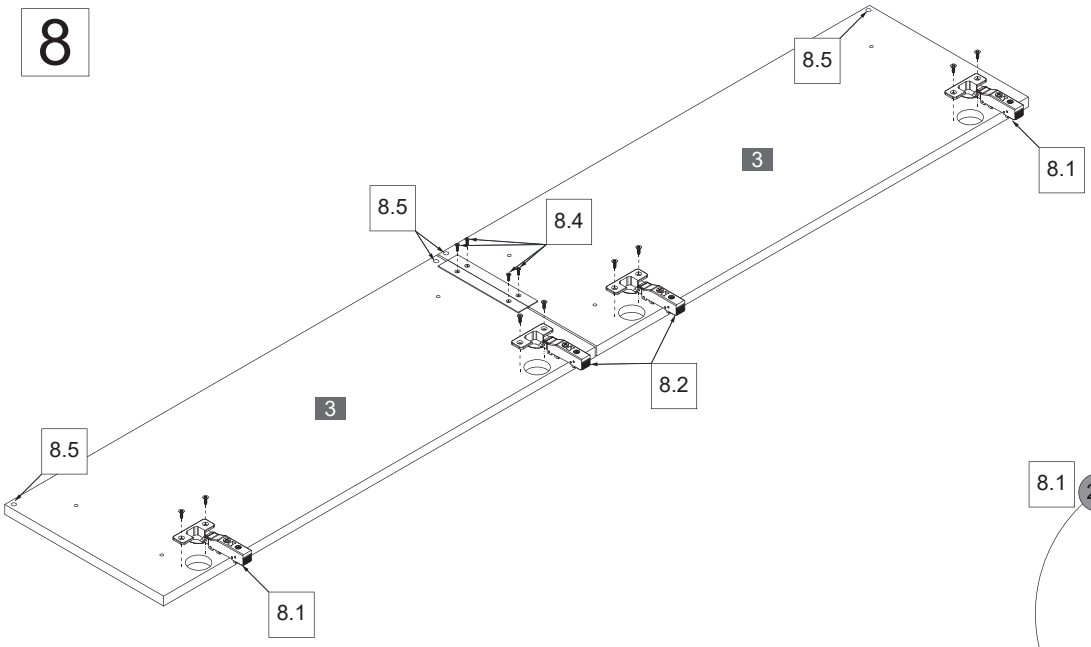
8.5
3
8.1
8.5
8.4
8.2
3
8.5
8.1

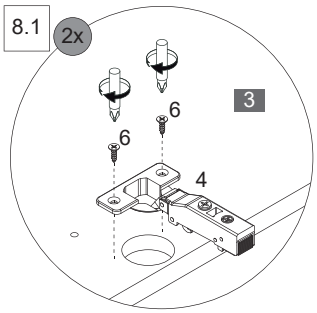
8.1
2x
6
6
3
4

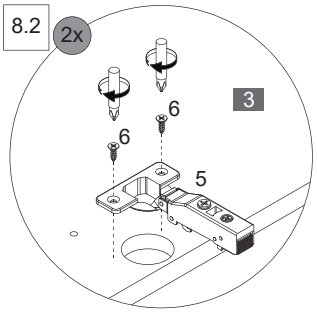
8.2
2x
6
6
3
5

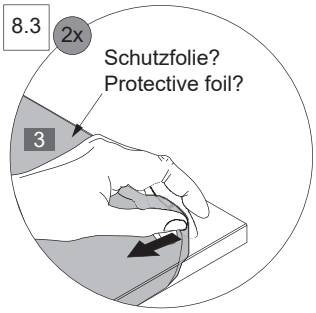
8.3
2x
Schutzfolie?
Protective foil?
3

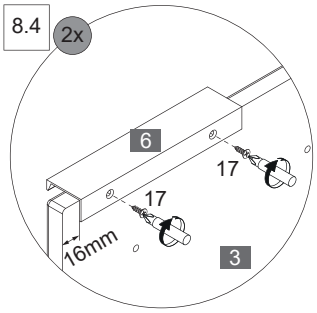
8.4
2x
6
17
17
16mm
3

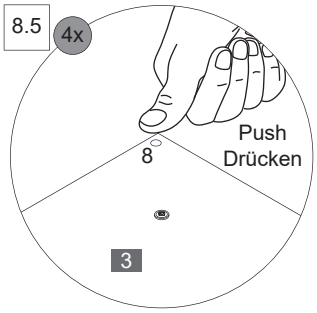
8.5
4x
Push
Drücken
8
3

9

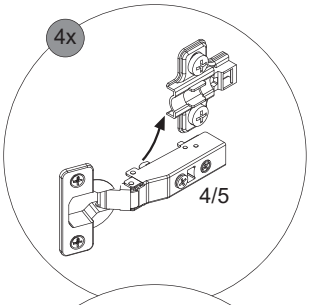

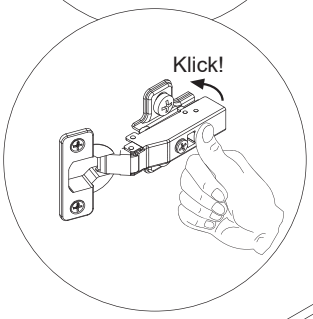

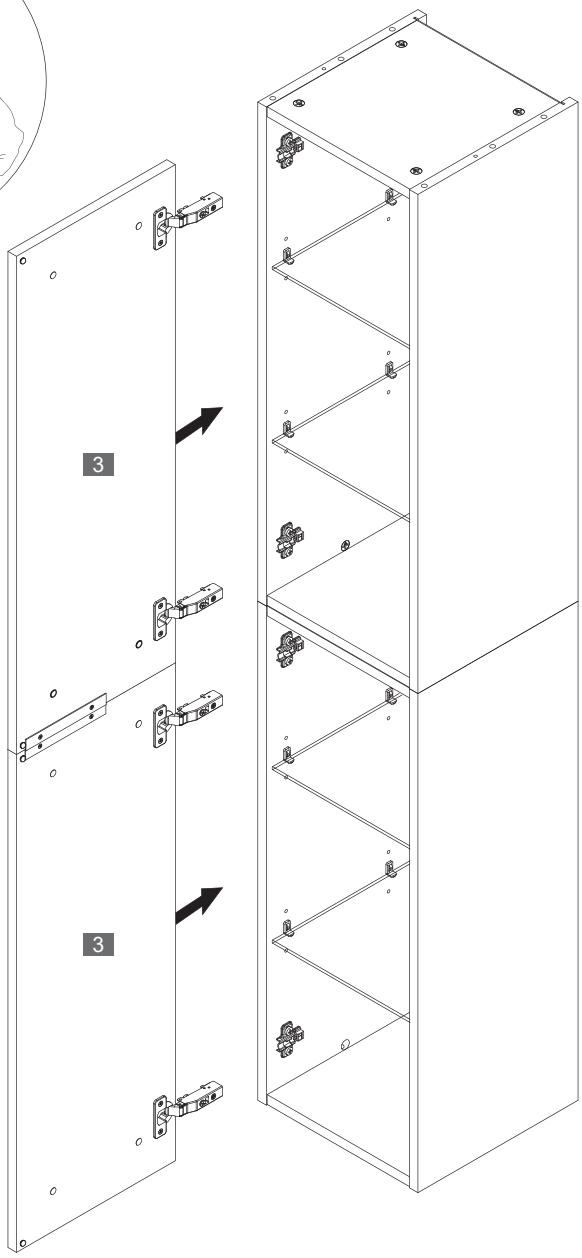

5MAN872121 S7 16/23

10

10.1

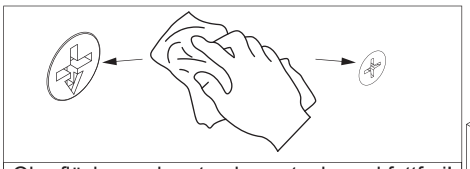

Oberfläche sauber, trocken, staub- und fettfrei!
Surface clean, dry, free of dust and grease!

10.1 + 10.2

4x

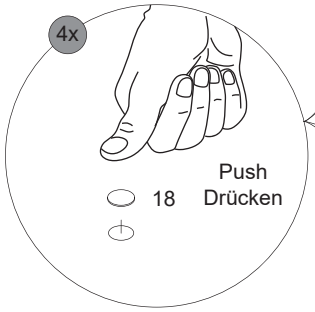

10.1 + 10.3

8x

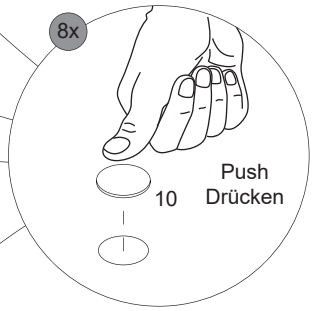

10.1 + 10.2

4x

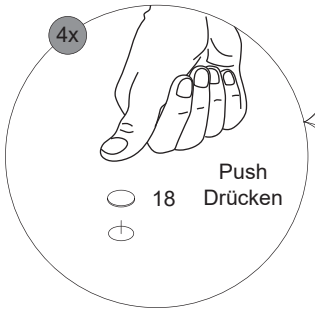

Scharniereinstellung
Hinge adjustment

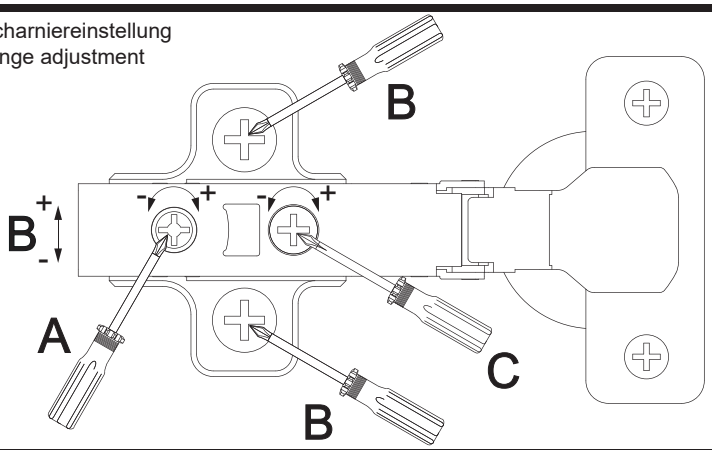

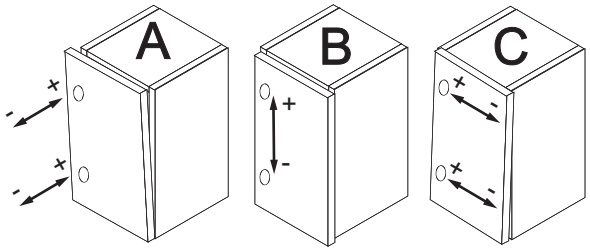

Lösen der Scharniere
Release of the hinges

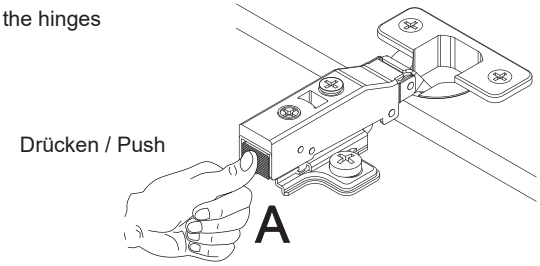

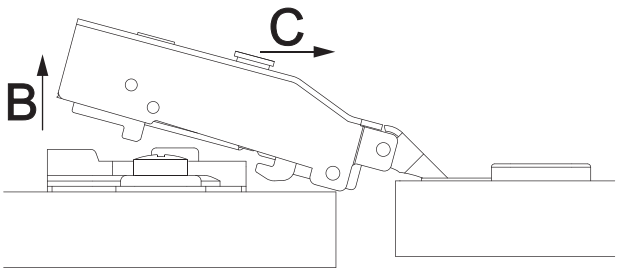

5MAN872121 S8 16/23